ՀԱՆԳՈՒՅՑ 3

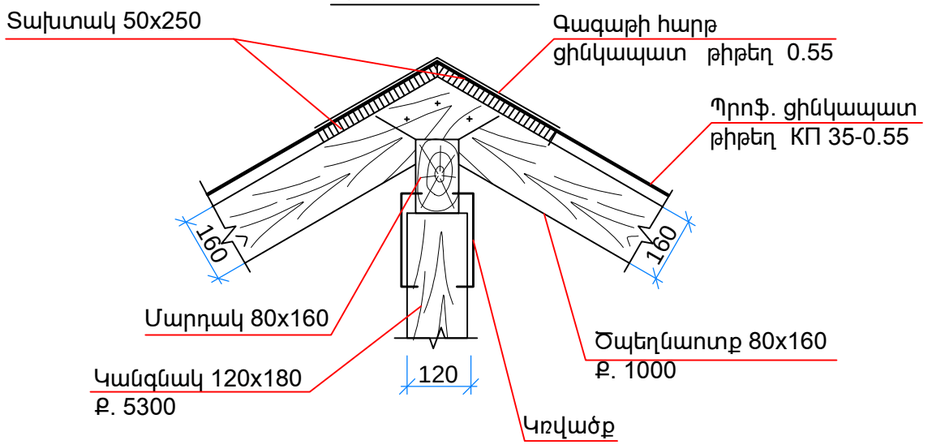

ՏԱՆԻՔԻ ՓԵՇԻ ՀԱՆԳՈՒՅՑ

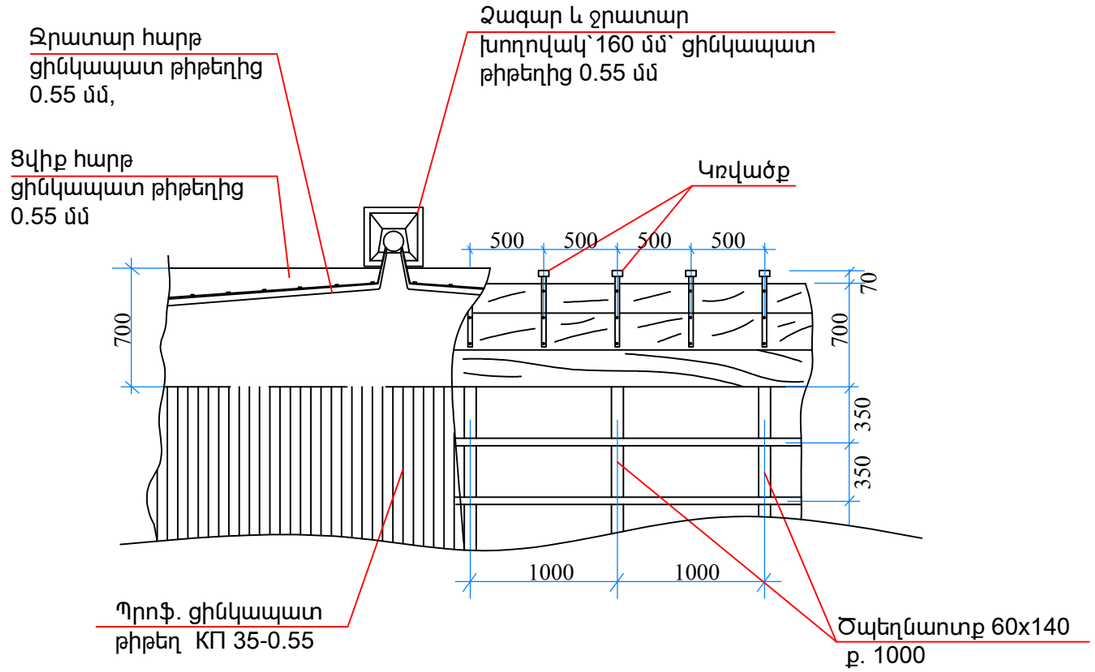

ՀԱՆԳՈՒՅՑ 4

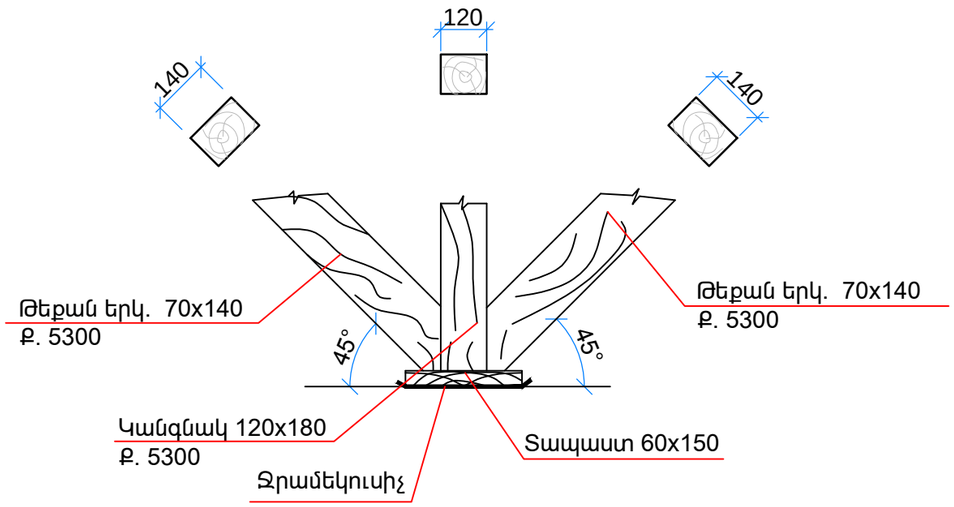

Ծանոթություն
1.Տվյալ թերթը դիտարկել թերթեր 2,. 3 և 4- ի հետ համատեղ:

Տնօրեն	Ա. Առաքելյան		. , Ավան Աճառյան փողոցի, h 36/1 բազմաբնակարան շենքի թեք տանիքի հիմնանորոգում			
Նախագծեց	Հ. Օհանյան					
Ն.Գ.Ճ.	Հ. Օհանյան		Պայմանագիր՝ ԵՔ-ՊԸԱՇՁԲ-14/74-3	էտապ	թերթ	թերթ
				ՃՇ	5	5
			Հանգույցներ	«ԱՐՄՍՏՐՈՅ» ՍՊԸ		